Surblouse polyester-coton 50/50

Date : 27/04/2020

Référence : CM BA2K

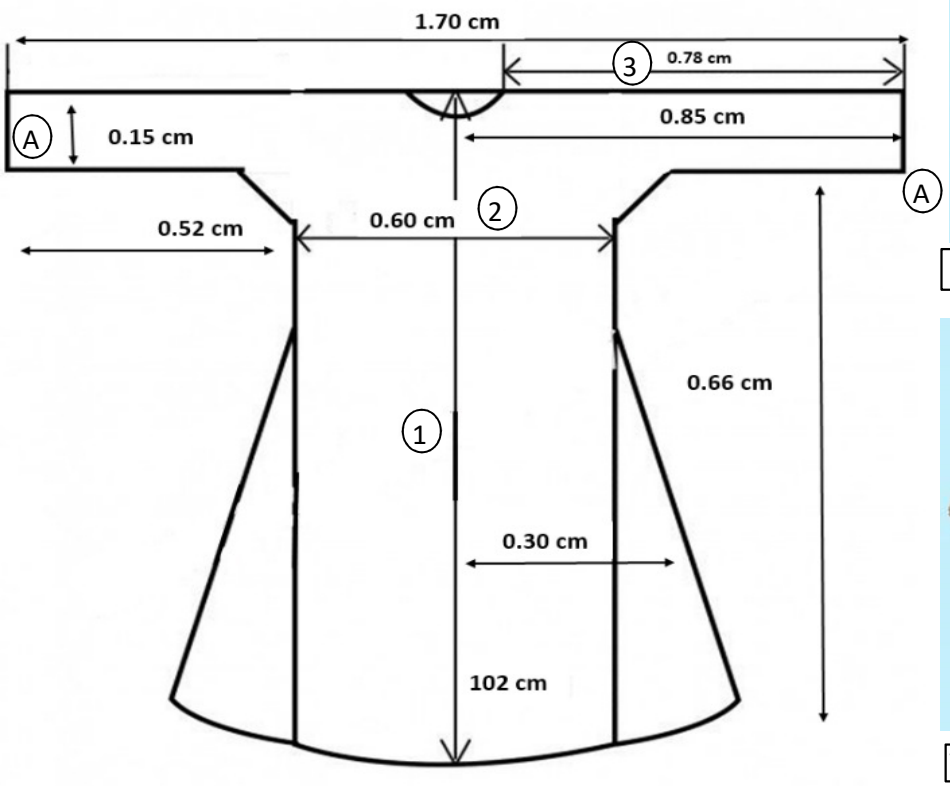

VUE DE FACE

VUE DE PROFIL

Coloris selon disponibilités du moment
(BLEU CIEL, ROSE, VERT, JAUNE BLE et SAUMON)

CHEMISES OUVERTES DANS LE DOS - ELASTIQUES AUX POIGNETS

FERMETURE 2 PAIRES DE LACETTES

Nombre de points / cm : 4+/-0,5

1	Hauteur : 102 cm
2	Largeur (niveau poitrine) : 60 cm
3	Longueur Manches (depuis encolure) : 78 cm
A	Elastiques aux poignets
	Fermeture dos 2 x 2 lacettes de 27 cm
	Taille adulte unique
	Poids : 530 g
	Toile 51 fils/cm², flambée, désencollée, thermofixée,
	135 g/m²
	Conçu pour un entretien en blanchisserie industrielle.

Conditionnement

Cartons de 50 surblouses

Entretien :

140 lavages minimum garantis

Toiles certifiées Oeko-Tex Standard 100

CONFIANCE TEXTILE
Testé substances nocives
d'après Oeko-Tex® Standard 100
CQ 1005/1 IFTH